NUOVI PARTICOLARI AGGIUNTI
NEW ITEMS

AGOSTO 2023
AUGUST 2023

Rif. ERREVI *ERREVI Ref.*	DESCRIZIONE PARTICOLARI *Description*	TIPO *Vehicle Model*	RIF. ORIG. *Orig. Ref.*
	CABINA / *CABIN*		
AC7008	Ammortizzatore cabina anteriore ø12/12 *Cabin shock absorber, front* L=309/351 mm 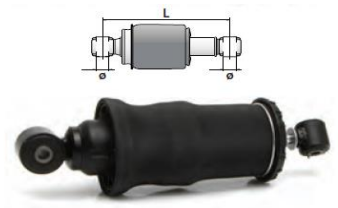 ø 12 / 12 L = 309 / 351	**DAF** CF - XF	1931023 1850682
	MOTORE / *ENGINE*		
717721	Pompa acqua / *Water pump* 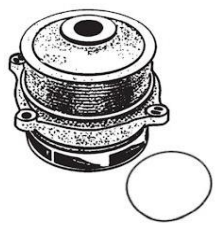	**ASTRA** HD9 **IVECO** Stralis Trakker	5801938458 5801897787 5801795031 5801938458 5801897787 5801795031
	PONTE POSTERIORE / *REAR AXLE*		
726385	Anello di spinta *Thrust ring* Collegati */Connected* **713780** Mozzo ruota nudo / *Wheel hub, bare*	**RENAULT** KERAX - MAGNUM - PREMIUM Particolare già a cataologo *Item already in our catalogue* *DISPONIBILE / AVAILABLE*	7420898440
	AVANTRENO / *FRONT AXLE*		
713162	Mozzo ruota con colonnette *Wheel hub complete with studs* 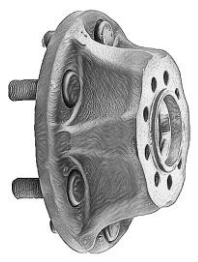	**IVECO** DAILY 35C11/C12 - 50C15/C17/C18	504366656 504212654

I marchi ed i nominativi dei costruttori come pure i riferimenti originali sono esposti a solo titolo indicativo in quanto i nostri particolari non sono originali
Manufacturer's names and part numbers in this catalogue are used for cross reference purposes only and do not imply anything about the origin or manufacturer of product.

Rif. ERREVI *ERREVI Ref.*	DESCRIZIONE PARTICOLARI *Description*	TIPO *Vehicle Model*	RIF. ORIG. *Orig. Ref.*
	STERZO / *STEERING*		
727245	Asta trasversale giunto assiale L= 309 *Inner tie rod* M16x1,5 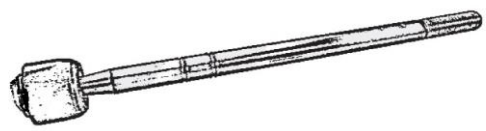	**IVECO** DAILY 30.8 - 35.8/.10 - 40.8 - 45.10/.12 - 49.10/.12 59.12 DAILY 2000 35C12/C14/C17 35S9/S10/S11/S13/S15 40C13/C14/C15/C17 50C11/C13/C14/C15/C17 65C14/C15C/17	9983325
	FRENI / *BRAKES*		
713896	Disco freni anteriore ø 432 H=102 *Brake disc, front* 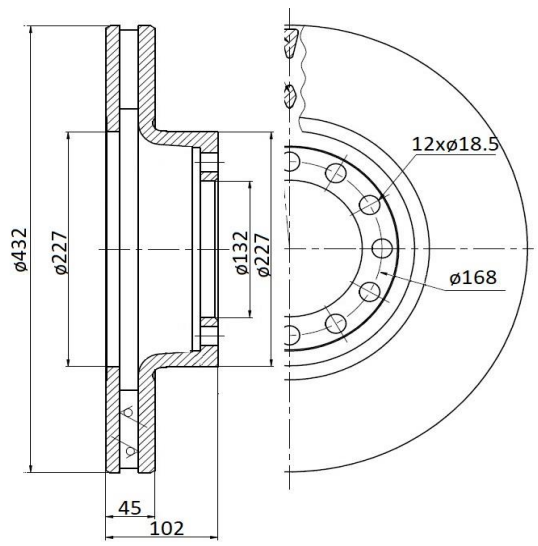	**IVECO** S-WAY X-WAY	5802234113
	SOSPENSIONE / *SUSPENSION*		
727023	Rondella esterna supporto centrale bilanciere *Thrust washer* 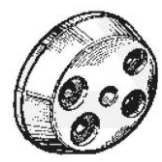	**IVECO** EUROTECH - EUROTECH CURSOR EUROSTAR EUROTRAKKER 260E30/E34/E37/E42/E47 340E34/E37/E42 - 440E34/E37/E42 TRAKKER 260T31/T33/T35/T36/T38 260T41/T42/T44/T45/T48/T50 340T35/T36/T38/T40/T41/T42/T45/T50 440T38/T41/T44/T45/T50	8138585

I marchi ed i nominativi dei costruttori come pure i riferimenti originali sono esposti a solo titolo indicativo in quanto i nostri particolari non sono originali
Manufacturer's names and part numbers in this catalogue are used for cross reference purposes only and do not imply anything about the origin or manufacturer of product.

Rif. ERREVI *ERREVI Ref.*	DESCRIZIONE PARTICOLARI *Description*	TIPO *Vehicle Model*	RIF. ORIG. *Orig. Ref.*
	Segue **SOSPENSIONI** / Cont.d ***SUPENSION***		
735174	Tampone paracolpo balestra ant. *Rubber buffer* 	**MAN** TGA - TGS - TGX	81414010050 81414010055
AS214A	Molla completa di pistone *Service & Complete Air Spring* 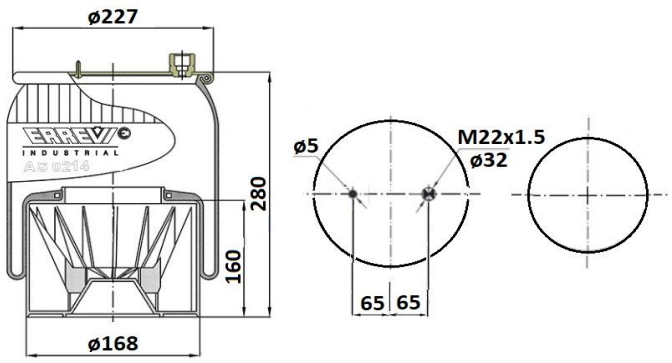	**MERCEDES** ACTROS MP4/MP5	9603201257 9603206257
735066	Boccola elastica occhio balestra posteriore ø 24x62x96 *Silentblock* 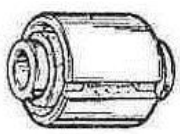	**RENAULT** MAGNUM DXi PREMIUM 2 **VOLVO** FE	7420929989 5010557698 20929989 20592656
735073	Boccola elastica barra stabilizzatrice post. ø 49 L= 97 mm *Stabilizer bar rubber bush, rear* 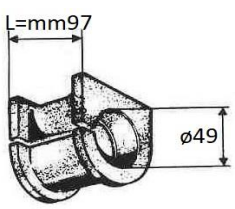	**VOLVO** FH - FH12 - FH16 FL - FL6 - FL7 FM - FM7 - FM9 - FMX	1575339

I marchi ed i nominativi dei costruttori come pure i riferimenti originali sono esposti a solo titolo indicativo in quanto i nostri particolari non sono originali
Manufacturer's names and part numbers in this catalogue are used for cross reference purposes only and do not imply anything about the origin or manufacturer of product.